CENA XL

ZEITRAUM

Aufbauanleitung 10/2015

WERKZEUG:

Innensechskantschlüssel SW5 (beiliegend)

XS Bolzen abgewinkelt

XS Bolzen gerade

Verbinder Gehäuse

Madenschrauben

Zylinderkopfschrauben

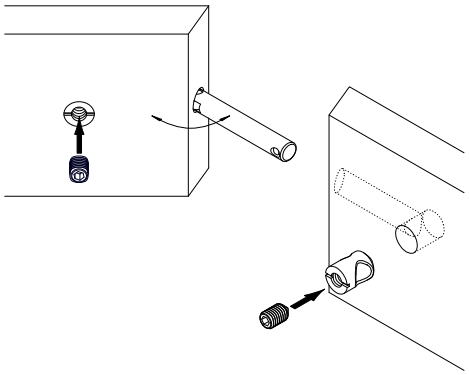

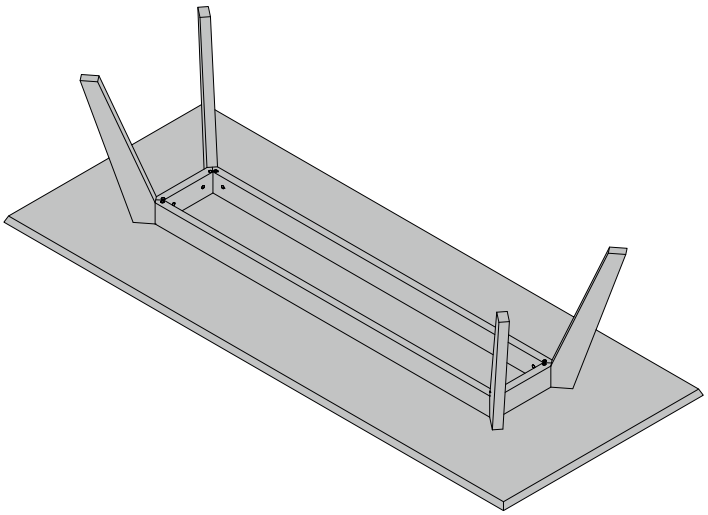

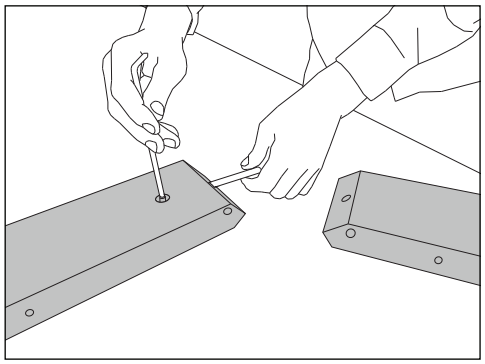

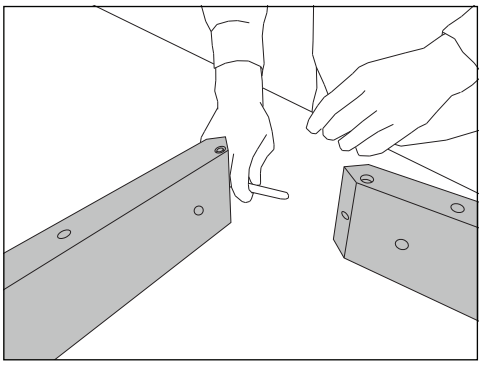

1. Die großen Bohrungen der Zargen mit den Gehäusen bestücken, die abgewinkelten XS Bolzen hineinstecken und mit den Madenschrauben leicht verschrauben. Die Kerben der Bolzen und die Schlitze der Gehäuse müssen gleich ausgerichtet sein.

CENA XL

ZEITRAUM

Aufbauanleitung 10/2015

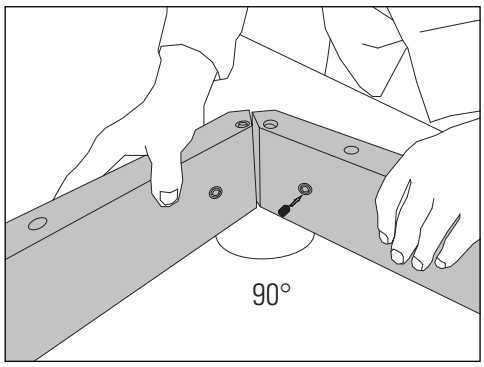

2. Die XS Bolzen abwinkeln und die Querzargen und Längszargen rechtwinklig zusammenstecken. Die Verbindungen mit den Madenschrauben auch hier nur leicht verschrauben.

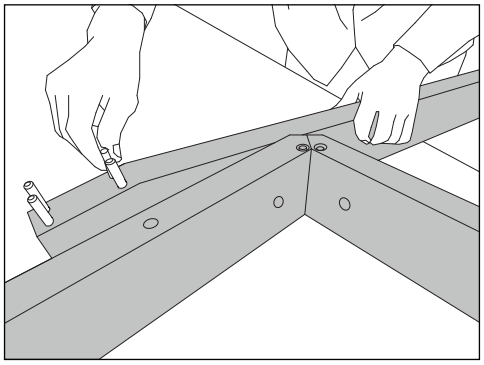

3. Der Zargenrahmen ist jetzt locker verschraubt. Nun die Tischbeine mit jeweils 4 geraden XS Bolzen bestücken (die Bolzen dabei auch nur leicht eindrehen).

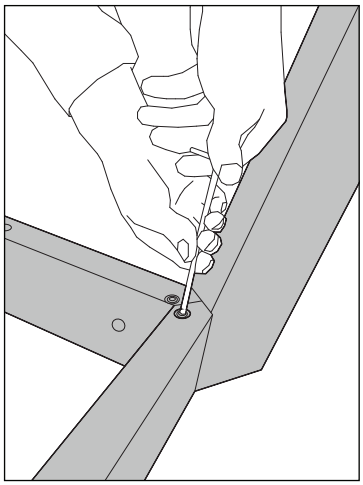

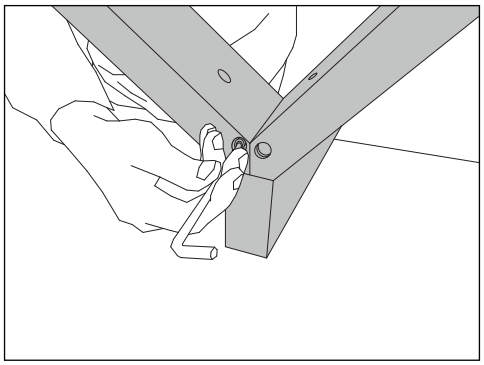

4. Die Zargen auf der Ober- Unterseite mit den jeweils zwei Gehäusen bestücken, die Tischbeine mit den vier geraden XS Bolzen darauf stecken und die Verbindung mit den Madenschrauben oben und unten leicht verschrauben.

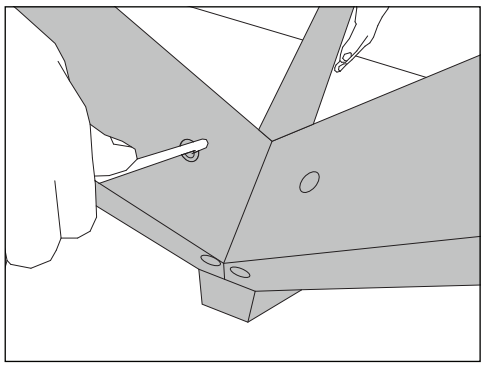

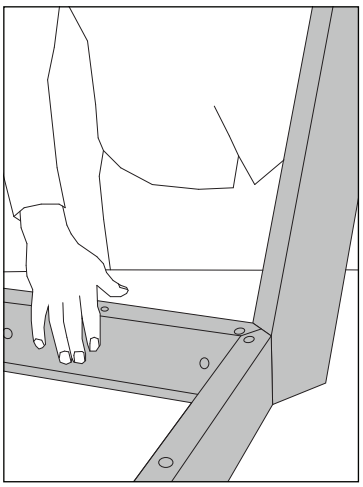

4. Wenn alle Tischbeine mit den Längszargen verschraubt sind, können zuerst die Madenschrauben der Tischbeine und am Schluss die Madenschrauben der abgewinkelten XS Verbinder in den Zargen fest angezogen werden.
Das Gestell nun mit den Zylinderkopfschrauben an die Tischplatte schrauben.

ZEITRAUM GmbH • Äußere Münchner Straße 2 • D-82515 Wolfratshausen • Tel + 49 (0) 8171 – 418130 • Fax + 49 (0) 8171 – 418141 • info@zeitraum-moebel.de • www.zeitraum-moebel.de

CENA XL

ZEITRAUM

assembly instruction 10/ 2015

TOOLS REQUIRED:

Allen screw SW 5 (enclosed)

XS angle bolts

XS straight bolts

XS housings

grub screws

cylinder head screws

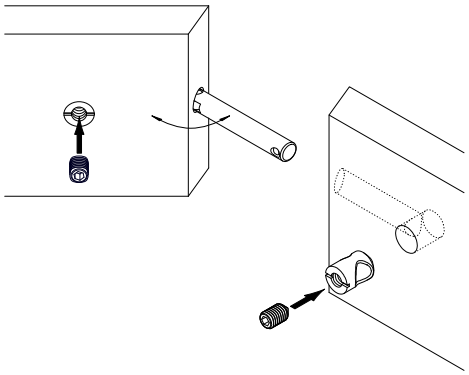

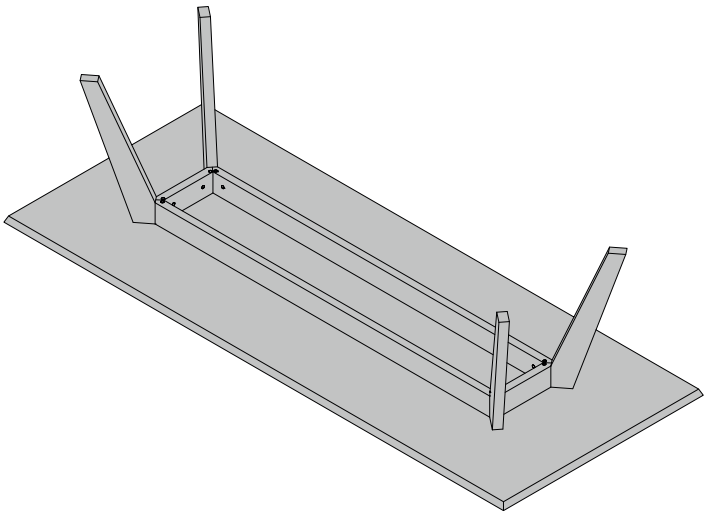

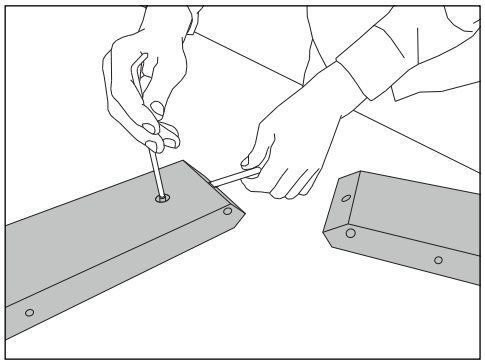

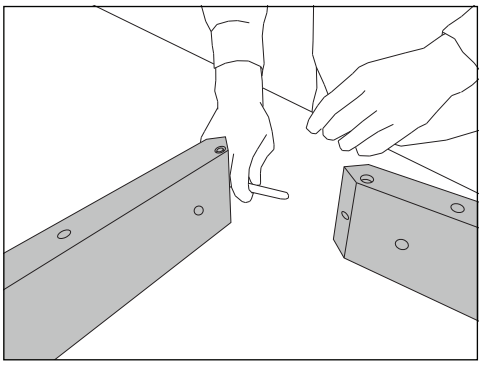

1. Put the XS housings into the large holes of the frame. Then put the XS angle bolts into these XS housings and fix them with the grub screws (do not overtigh them!). Take care that the slots of the XS housings are align with the XS bolts.

ZEITRAUM GmbH • Äußere Münchner Straße 2 • D-82515 Wolfratshausen • Tel + 49 (0) 8171 – 418130 • Fax + 49 (0) 8171 – 418141 • info@zeitraum-moebel.de • www.zeitraum-moebel.de

CENA XL

ZEITRAUM

assembly instruction 10/ 2015

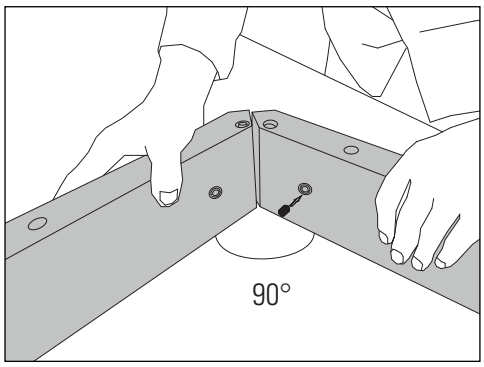

2. Put the frame together (right angled) and screw in the grub screws just so that they hold in place.

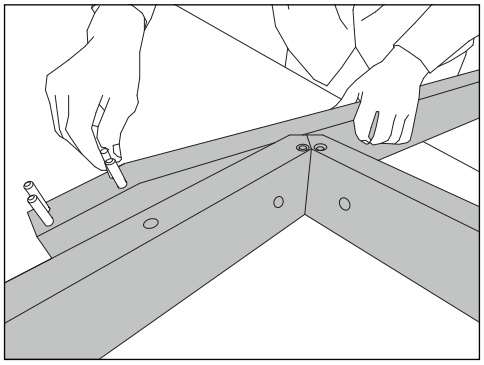

3. Screw four straight bolts slightly into every table leg.

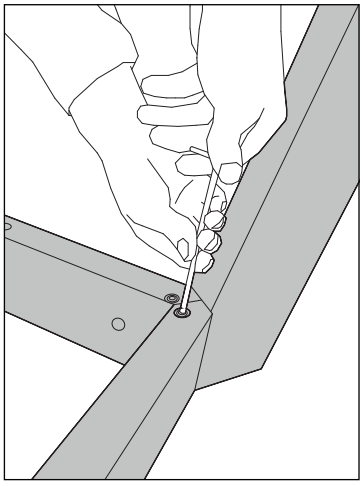

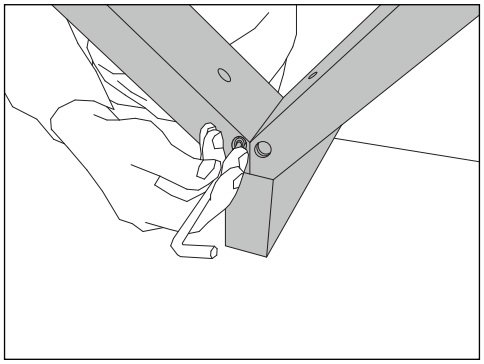

4. Put two XS housings into the top and bottom side of the frame. Stick the table legs onto the frame and fix the connection with the the grub screws (again only slightly!).

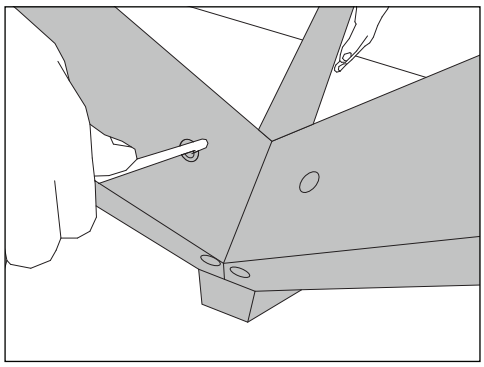

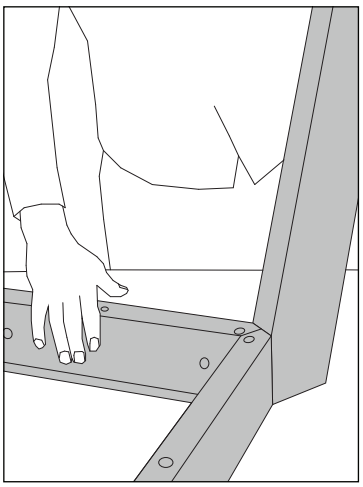

5. When all table legs are connected with the frame tighten first all grub screws of the table legs. Afterwards tighten all grub screws of the frame. At last use the cylinder head screws to fix the frame to the table top.

ZEITRAUM GmbH • Äußere Münchner Straße 2 • D-82515 Wolfratshausen • Tel +49 (0) 8171 – 418130 • Fax +49 (0) 8171 – 418141 • info@zeitraum-moebel.de • www.zeitraum-moebel.de