9.

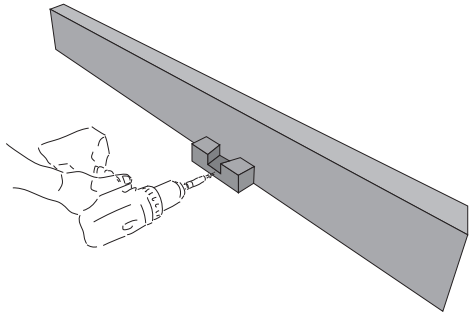

Stecken Sie die mittleren Auflageblocks in die Bohrungen an Kopf- und Fußteil **(1,3)** und schrauben Sie sie fest.

10.

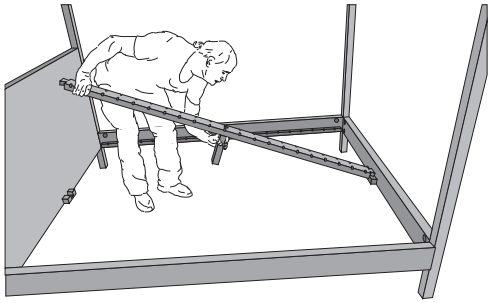

Stecken Sie den Mittelfuß auf die mittlere Auflageleiste **(6)** und legen Sie diese auf.

ZEITRAUM

IN HEAVEN

Aufbauanleitung 03.2021

Werkzeug:

Innensechskantschlüssel (beiliegend)

Akkuschrauber

Gabelschlüssel Größe 10

Leiter

16 × Maxifix Verbindergehäuse

16 × Maxifix Bolzen

8 × Rahmenverbinder

8 × Zylinderkopfschrauben (M8x25) mit Beilagscheiben

10 × Spax Schrauben (5x50)

*Führen Sie den Aufbau des Bettes **auf einer weichen Unterlage (z. B. einer Decke)** aus, um Beschädigungen zu vermeiden.*

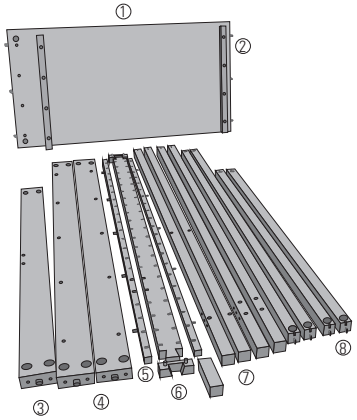

1 Kopfteil

2 Gratleisten

3 Fußteil

4 Längsseiten

5 seitliche Auflageleisten

6 mittlere Auflageleiste und Mittelfuß

7 Eckpfosten

8 obere Rahmenteile

ZEITRAUM GmbH
Äußere Münchner Str. 2
D – 82515 Wolfratshausen
Tel +49 (0)8171.418130
Fax +49 (0)8171.418141
info@zeitraum-moebel.de
www.zeitraum-moebel.de

1.

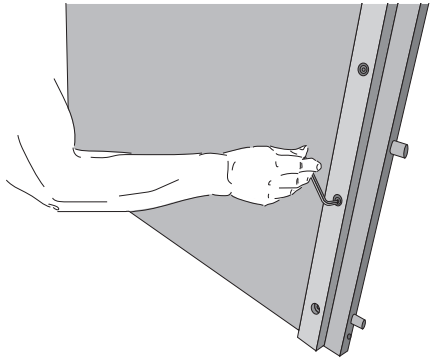

Schrauben Sie die zwei Gratleisten **(2)** vom Kopfteil **(1)** lose und lege Sie diese zur Seite.

2.

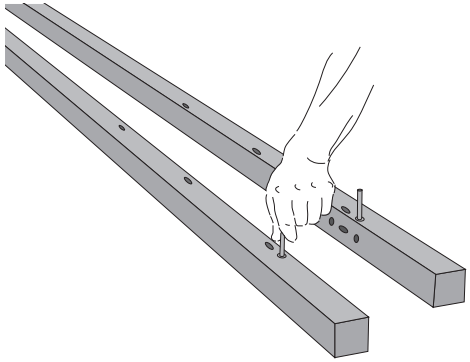

Drehen Sie die Maxifix Bolzen in die Eckpfosten **(7)**. Stecken Sie die Verbindergehäuse in die Bettseiten **(4)** und in das Fuß- und Kopfteil **(3,1)**. Achten Sie darauf, die Verbinder richtig auszurichten, sodass der Pfeil zum Loch zeigt.

3.

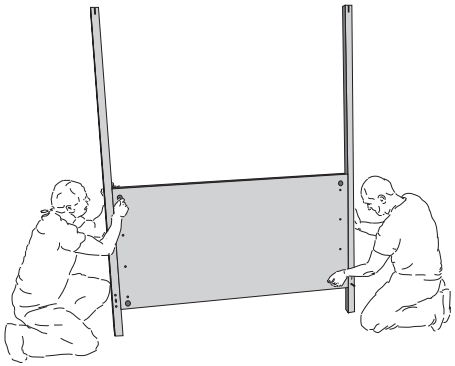

Stecken Sie die Eckpfosten **(7)** an das Kopfteil **(1)** und drehen Sie die Maxifix Beschläge mit dem Inbusschlüssel fest. Schrauben Sie anschließend die Gratleisten **(2)** wieder an.

4.

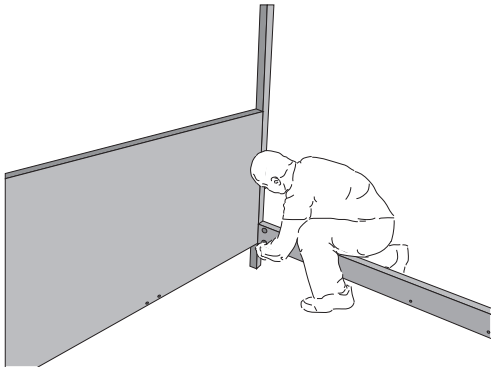

Befestigen Sie die Längsseiten **(4)** an dem Kopfteil **(1)**.

5.

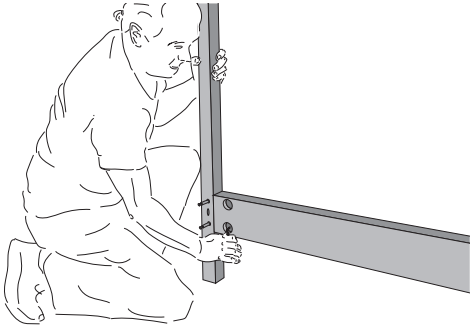

Montieren Sie die Eckpfosten **(7)** an den Seitenteilen **(4)**.

6.

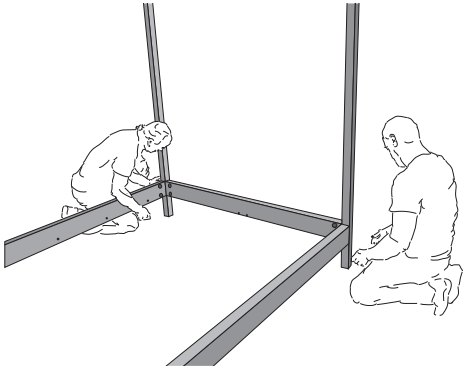

Befestigen Sie nun das Fußteil **(3)**.

7.

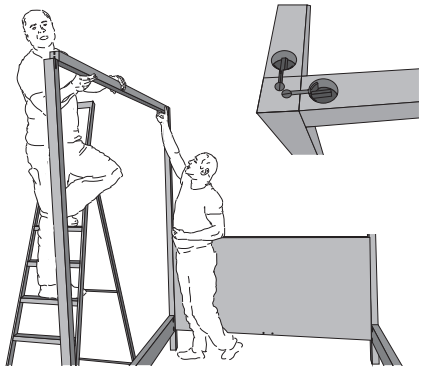

Schieben Sie die oberen Rahmenteile **(8)** zwischen die Eckpfosten **(7)** und montieren diese mithilfe der Rahmenverbinder. Benutzen Sie dafür den Gabelschlüssel.

8.

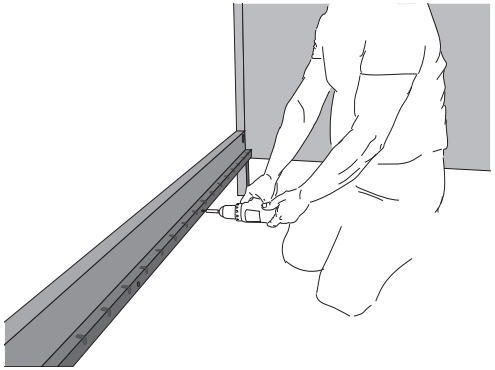

Stecken Sie die seitlichen Auflageleisten **(6)** in die Bohrungen an den Längsseiten **(4)** und schrauben Sie diese mit den Spax Schrauben fest.