YOMA

ZEITRAUM

Aufbauanleitung 08/2018

WERKZEUG:

Innensechskantschlüssel SW4 und SW5 (beiliegend)

Kreuzschlitz-Schraubendreher

8x Mittelwanddübel

12x XS Stahldübel

28x Verbinder Gehäuse

28x Madenschrauben

1x Senkkopfschrauben (M8x50)

4x Holzdübel

24x Confirmat Schrauben

Für Kissen und Plate:

10x Euroschrauben (6x30)

10x Senkkopfschrauben (M6x20)

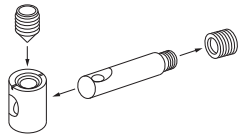

Funktionsvideo:
https://www.youtube.com/watch?v=ioIUTDqtvgE

*Führen Sie den Aufbau des Bettes **auf einer weichen Unterlage(z.B. einer Decke)** aus, um Beschädigungen zu vermeiden.*

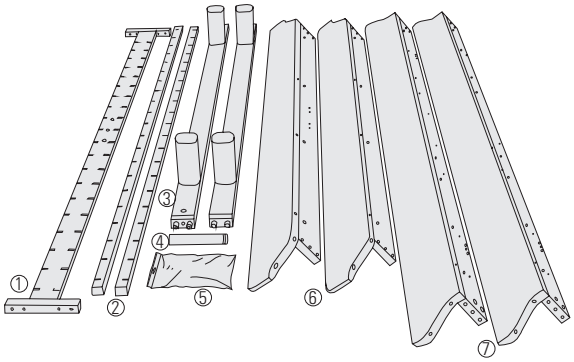

1 Mittelsteg
2 seitliche Auflageleisten
3 Quertraversen
4 Mittelfuß
5 Schrauben und Beschläge
6 Kopf- und Fußteil
7 Längsseiten

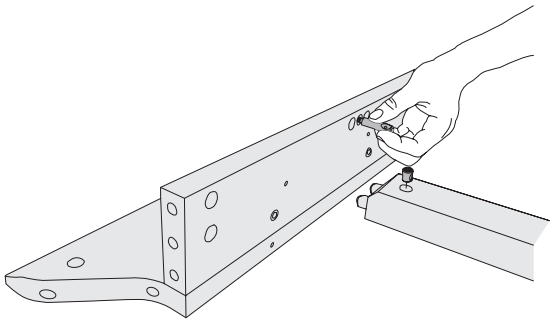

1. Drehen Sie die XS Staldübel an den vier Positionen der Quertraversen in die Länsseiten (**7**) ein, achten Sie hierbei auf die **vertikale Ausrichtung des Dübelloches**. Stecken Sie ebenso die Verbindergehäuse in die Quertraverse (**3**).

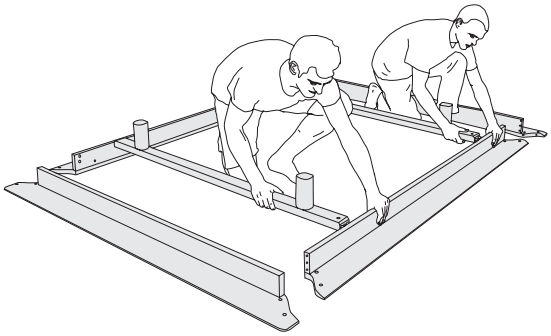

2. Stecken Sie die beiden Seitenteile mit den Quertraversen (**3**) zusammen.

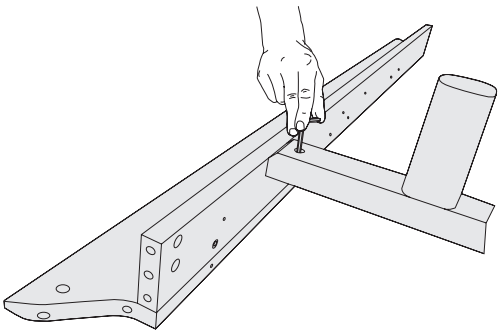

3. Fixieren Sie die Traversen mit den Madenschrauben. Ziehen Sie diese noch nicht ganz fest an, um die weitere Montage zu erleichtern.

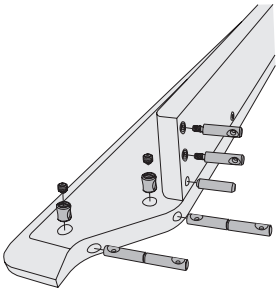

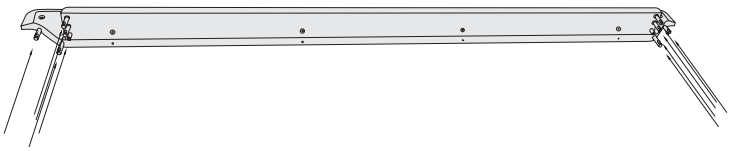

4. Am Kopf- und Fußteil (**6**) werden nun vorerst die Verbinder Gehäuse eingesteckt und anschließend der Mittelwanddübel mit der Madenschraube darin fixiert. Diese nicht ganz fest anziehen. Stecken Sie den Holzdübel in die Bohrung und drehen Sie die XS Stahldübel ein.

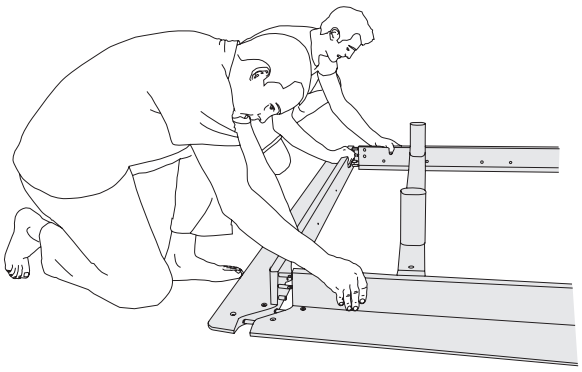

5. Stecken Sie erneut zuerst die Verbinder Gehäuse in die Löcher und schieben das Kopf-/Fußteil zusammen. **Achten Sie besonders darauf**, die Seiten genau parallel zusamennzufügen, um ein Verkanten zu verhindern.

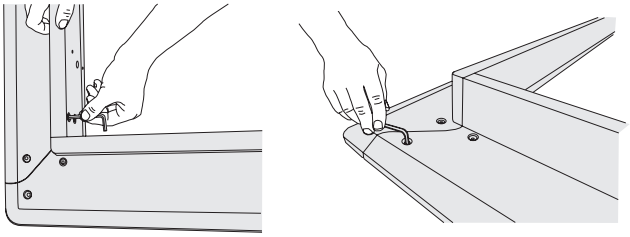

6. Ziehen Sie nun mithilfe des Innensechskantschlüssels a**lle Madenschrauben des gesamten Bettes** fest an!

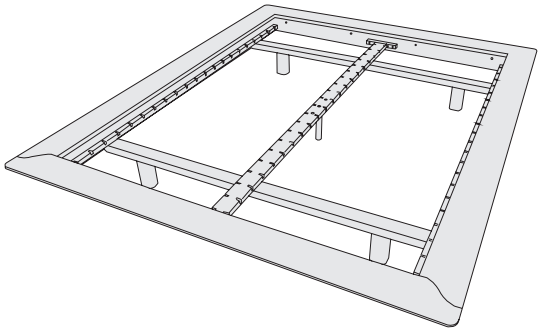

7. Montieren Sie die seitlichen Auflageleisten (**2**) und den Mittelsteg (**3**) an den abgebildeten Positionen.

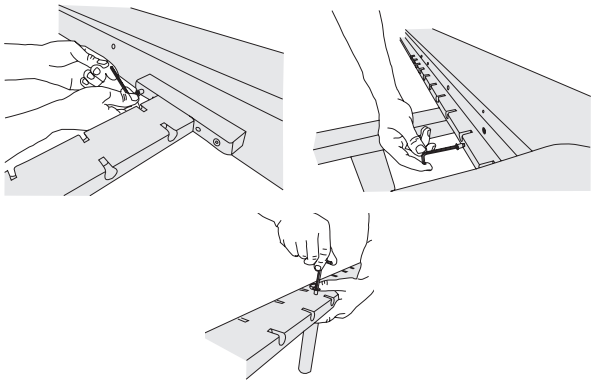

8. Schrauben Sie hierfür alle Confirmatschrauben in die vorgesehenen Löcher. Montieren Sie den Mittelfuß mit der langen Senkkopfschraube.

Optional bei SILENT Lattenrost

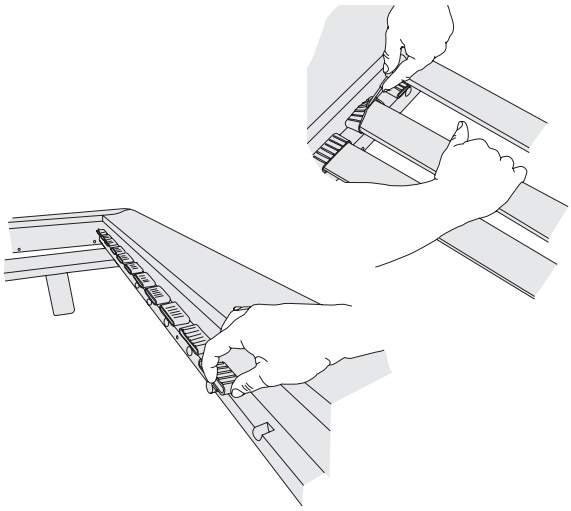

9. Stecken Sie die Kautschuk Kappen in die Auflageleisten und den Mittelsteg. Stecken Sie anschließend die Latten auf einer Seite in die Kappen und fädeln Sie die andere Seite, beispielsweise mithilfe eines Schraubenziehers, ein.

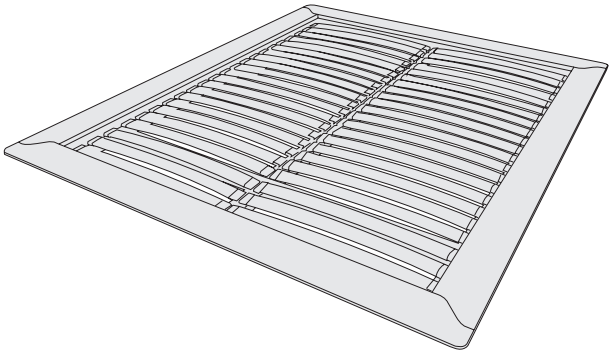

Bei Fragen oder Problemen beim Aufbau setzen Sie sich mit Ihrem ZEITRAUM-Fachhändler in Verbindung.

YOMA

ZEITRAUM

Assembly instructions 08/2018

tools:

allen screw SW4 and SW5 (enclosed)

crosstip-screwdriver

8x Long steel debs

12x XS steel debs

28x Boxes

28x grub screws

1x Countersunk bolts (M8x50)

4x wood debs

24x Confirmat screws

For Upholstery and Plate:

10x Euro Screws (6x30)

10x Countersunk bolts (M6x20)

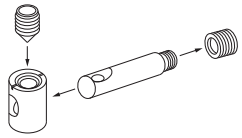

Scheulenburg setup video:
https://www.youtube.com/watch?v=ioIUTDqtvgE

*Please do the setup of the bed **on a soft surface(e.g. a carpet or blanket)** to avoid damages.*

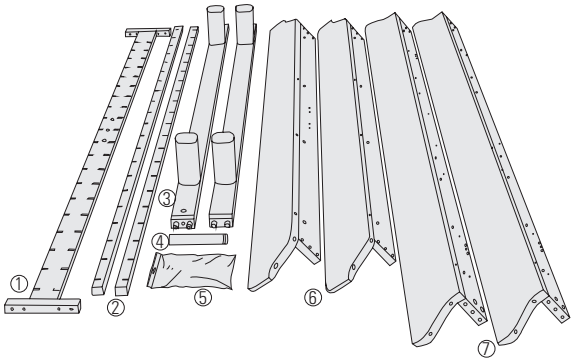

1 Middle plank
2 Holding strips long side
3 Crossbars
4 Middle base
5 Screws and fittings
6 Headboard and base
7 Long sides

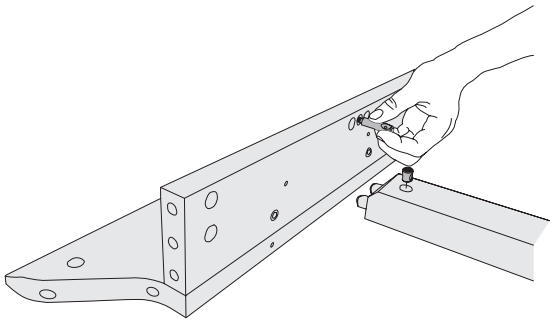

1. Screw in the XS steel debs at the four positions of the crossbars in the long sides(**7**). Make sure the **orientation of the debholes is vertical**, so later the grub screw take its effect. Also put in the boxes in the holes of the crossbars(**3**).

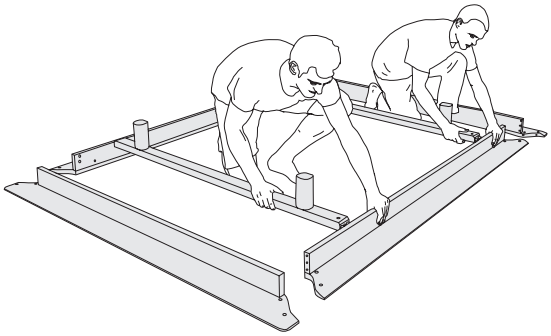

2. Connect the two long sides with the crossbars(**3**).

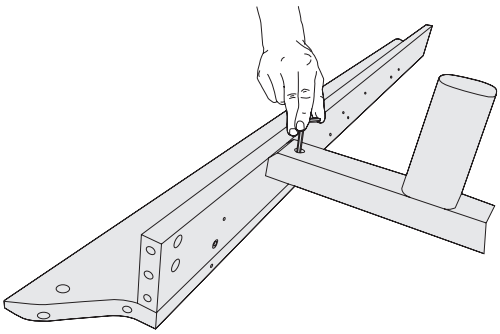

3. Now fix the position by screw on all the grub screws in the crossbar. Don´t tighten them too firmly to make the further assembly more easy.

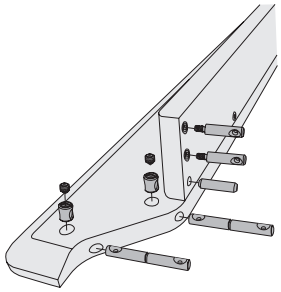

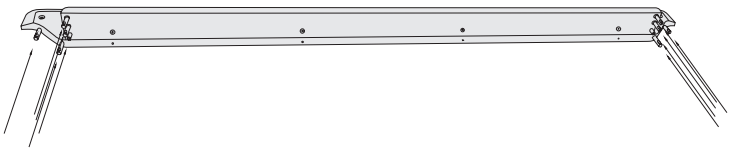

4. First put the boxes in their holes in the headboard and base of the bed (**6**), then the long steel debs. Fasten them with the grub screw like on the picture. Don´t tighten them too firmly. After put the wood debs in position and screw on the steel debs, on the sides and one in the middle.

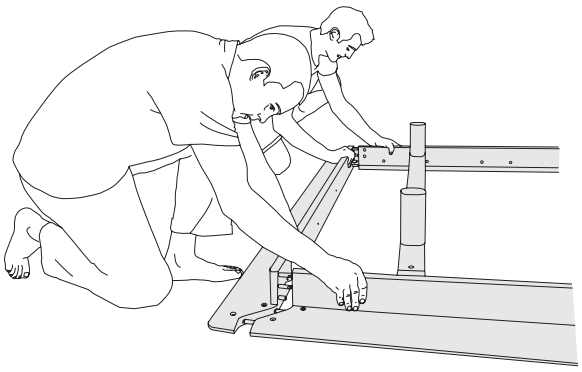

5. First put in the boxes in its holes, then plug on the headboard /base part of the bed. **Be careful:** Always make sure you parallel with the screws to avoid to tilt. Also have a look on the box in the middle plank to stay in its hole.

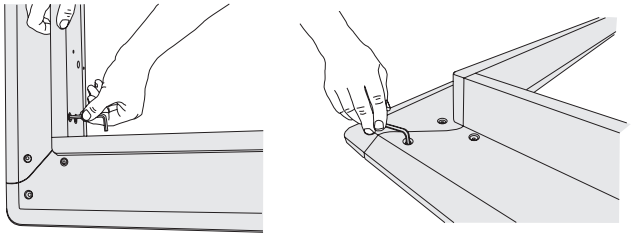

6. Now tighten all the grub screws of the entire bed firmly.

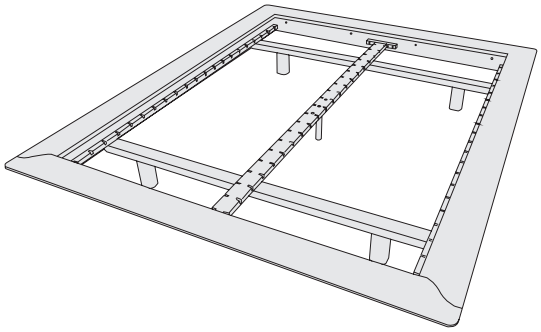

7. Now apply the holding strip of the long sides (**2**) and the middle plank (**3**) as on the picture.

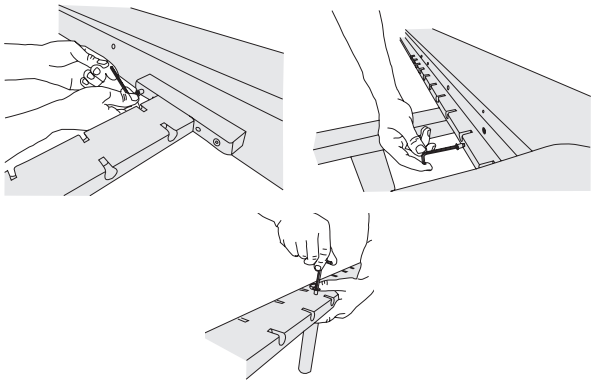

8. Screw on all the Confirmat screws. Also put the middle base at its position and fix it with the long countersunk bolt.

Optionally with SILENT Lattenrost

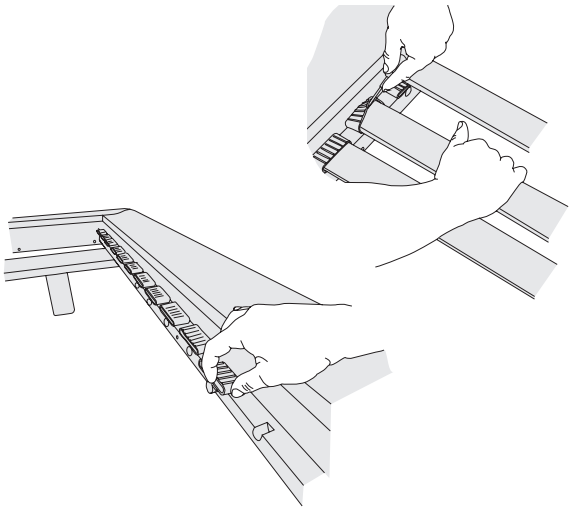

9. At least push the rubber caps in its postion on the sides and in the middle part. Then put all the slats in the caps on one side and insert the other side e.g. with a screwdriver.

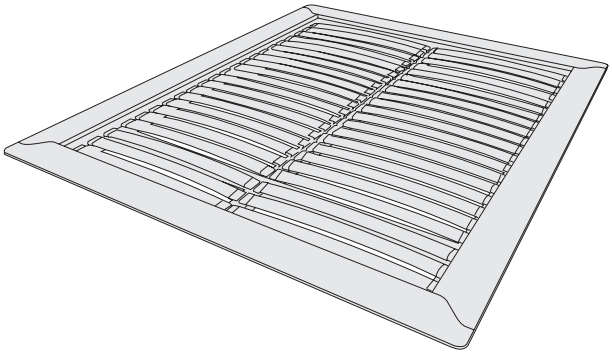

If you got questions or problems with the assembly, don´t hesitate to contat your ZEITRAUM-retailer.