9.

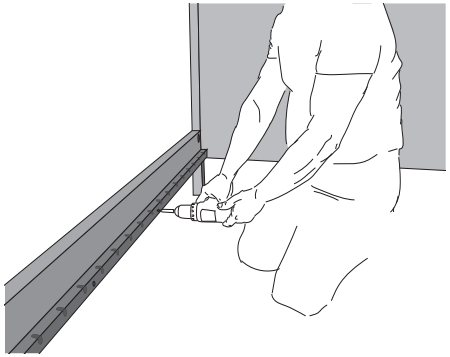

Stecken Sie die seitlichen Auflageleisten **(5)** in die Bohrungen an den Längsseiten **(4)** und sichern Sie diese mit den Spax Schrauben.

10.

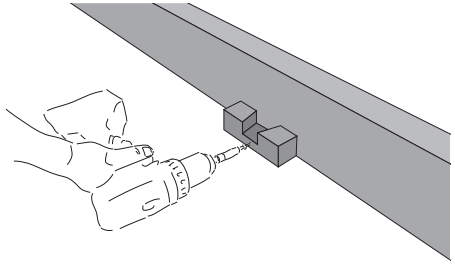

Stecken Sie die mittleren Auflageblocks in die Bohrungen an Kopf- und Fußteil **(1,3)** und sichern Sie sie.

10.

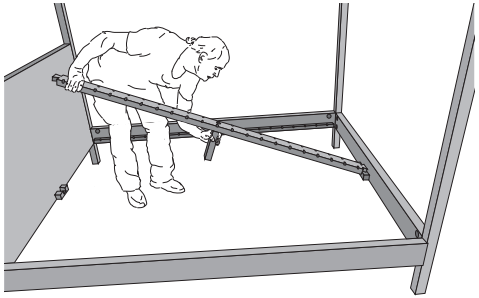

Stecken Sie den Mittelfuß **(8)** auf die mittlere Auflageleiste **(5)** und legen Sie diese auf.

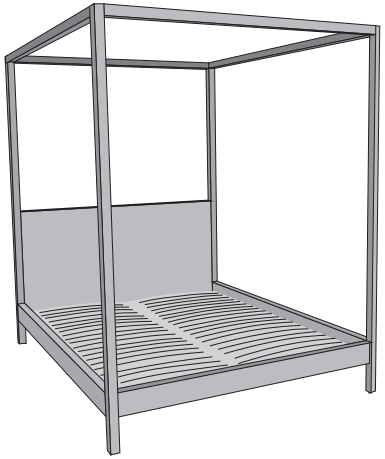

ZEITRAUM

IN HEAVEN

Holzkopfteil

Aufbauanleitung 01.2022

WERKZEUG:

Innensechskantschlüssel (beiliegend)

Akkuschrauber

Gabelschlüssel Größe 10

Leiter

16 × Maxifix Verbindergehäuse

16 × Maxifix Bolzen

8 × Rahmenverbinder

8 × Zylinderkopfschrauben (M8x25) mit Unterlegscheiben

10 × Spax Schrauben (5x50)

*Führen Sie den Aufbau des Bettes **auf einer weichen Unterlage (z. B. einer Decke)** aus, um Beschädigungen zu vermeiden.*

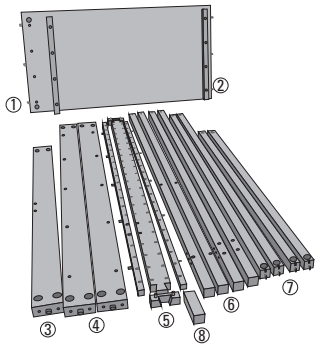

1 Kopfteil
2 Gratleisten
3 Fußteil
4 Längsseiten
5 seitliche und mittlere Auflageleisten
6 Eckpfosten
7 obere Rahmenteile
8 Mittelfuß

ZEITRAUM GmbH
Äußere Münchner Str. 2
D – 82515 Wolfratshausen
Tel +49 (0)8171.418130
Fax +49 (0)8171.418141
info@zeitraum-moebel.de
www.zeitraum-moebel.de

1.

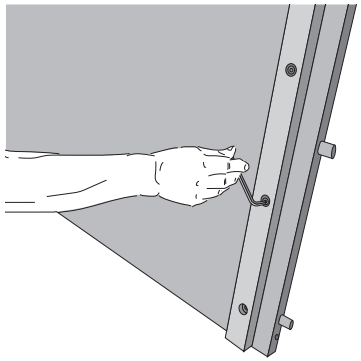

Schrauben Sie die zwei Gratleisten **(2)** vom Kopfteil **(1)** lose und lege Sie diese zur Seite.

2.

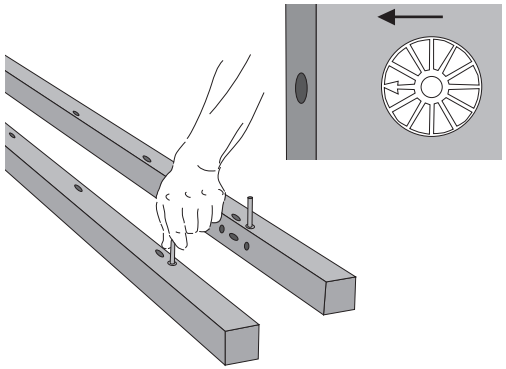

Drehen Sie die Maxifix Bolzen in die Eckpfosten **(6)**. Stecken Sie die Verbindergehäuse in die Bettseiten **(4)** und in das Fuß- und Kopfteil **(3,1)**. Achten Sie darauf, die Verbinder richtig auszurichten, sodass der Pfeil zum Loch zeigt.

3.

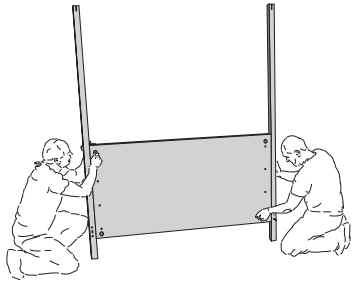

Stecken Sie die Eckpfosten **(6)** an das Kopfteil **(1)** und drehen Sie die Maxifix Beschläge mit dem Inbusschlüssel fest.

4.

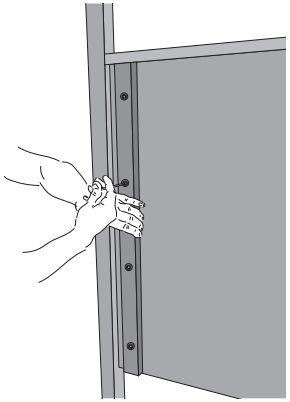

Schrauben Sie anschließend die Gratleisten **(2)** wieder an.

5.

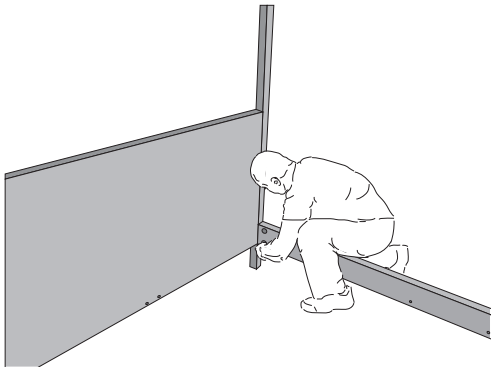

Befestigen Sie die Längsseiten **(4)** an dem Kopfteil **(1)**.

6.

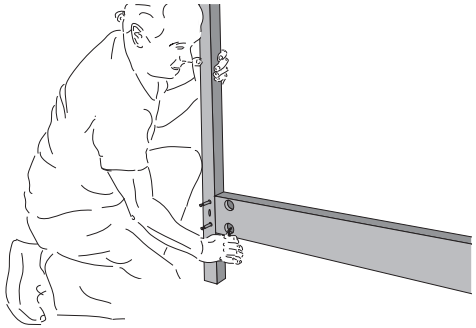

Montieren Sie die Eckpfosten **(6)** an dem Fußteil **(3)**.

7.

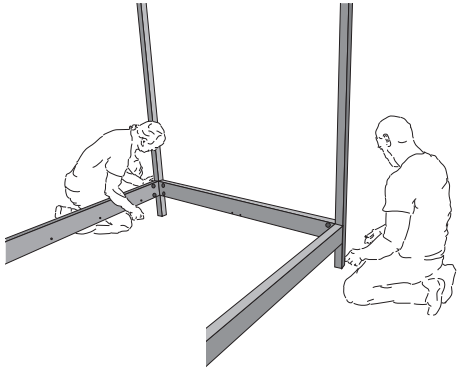

Verbinden Sie nun das Fußteil **(3)** mit den Seiten.

8.

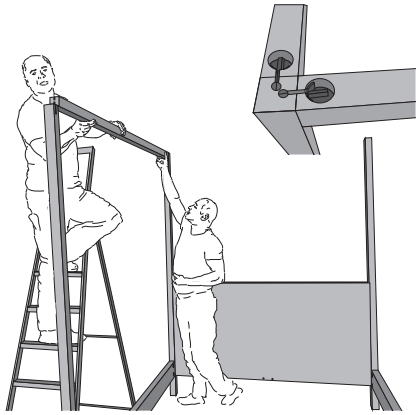

Schieben Sie die oberen Rahmenteile **(7)** zwischen die Eckpfosten **(6)** und montieren diese mit den Rahmenverbindern. Benutzen Sie dafür den Gabelschlüssel.