9.

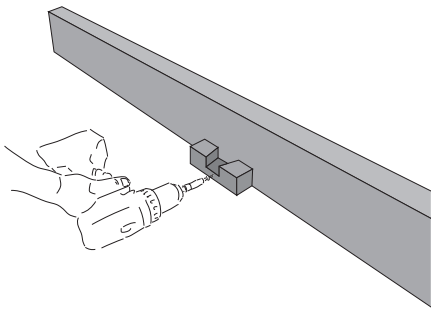

Stecken Sie die mittleren Auflageblocks in die Bohrungen an Kopf- und Fußteil **(1,2)** und sichern Sie sie.

10.

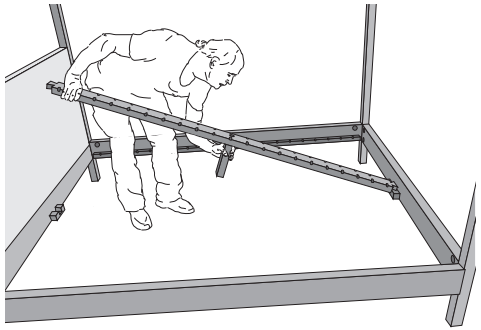

Stecken Sie den Mittelfuß **(7)** auf die mittlere Auflageleiste **(4)** und legen Sie diese auf.

ZEITRAUM

IN HEAVEN

Polsterkopfteil

Aufbauanleitung 01.2022

Werkzeug:

Innensechskantschlüssel (beiliegend)

Akkuschrauber

Gabelschlüssel Größe 10

Leiter

16 × Maxifix Verbindergehäuse

16 × Maxifix Bolzen

8 × Rahmenverbinder

10 × Spax Schrauben (5x50)

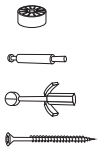

*Führen Sie den Aufbau des Bettes **auf einer weichen Unterlage (z. B. einer Decke)** aus, um Beschädigungen zu vermeiden.*

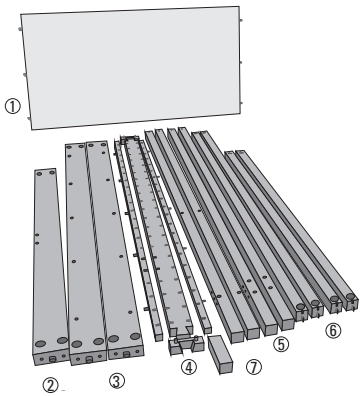

1 Polsterkopfteil

2 Fußteil

3 Längsseiten

4 seitliche und mittlere Auflageleisten

5 Eckpfosten

6 obere Rahmenteile

7 Mittelfuß

ZEITRAUM GmbH
Äußere Münchner Str. 2
D – 82515 Wolfratshausen
Tel +49 (0)8171.418130
Fax +49 (0)8171.418141
info@zeitraum-moebel.de
www.zeitraum-moebel.de

1.

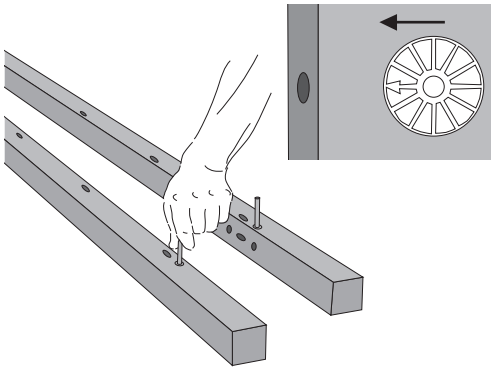

Drehen Sie die Maxifix Bolzen in die Eckpfosten **(5)**. Stecken Sie die Verbindergehäuse in die Bettseiten **(3)** und in das Fuß- und Kopfteil **(2,1)**. Achten Sie darauf, die Verbinder richtig auszurichten, sodass der Pfeil zum Loch zeigt.

2.

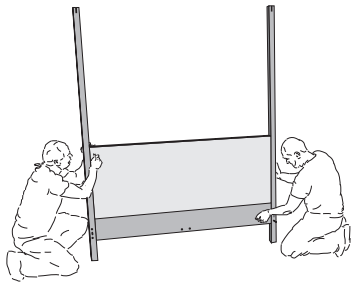

Stecken Sie die Eckpfosten **(5)** an das Kopfteil **(1)**.

3.

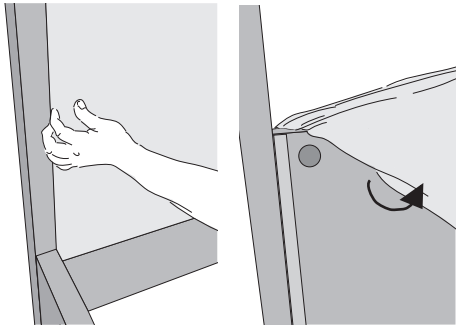

Heben Sie den Stoff an und drehen Sie die Maxifix Beschläge mit dem Inbusschlüssel fest.

4.

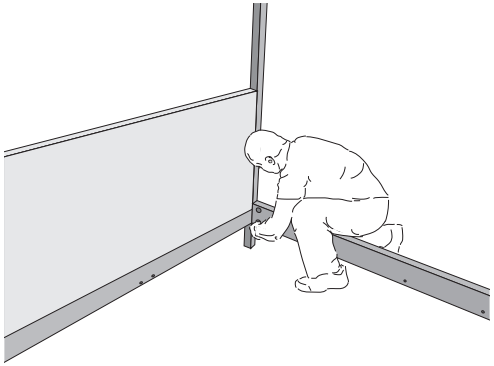

Befestigen Sie die Längsseiten **(3)** an dem Kopfteil **(1)**.

5.

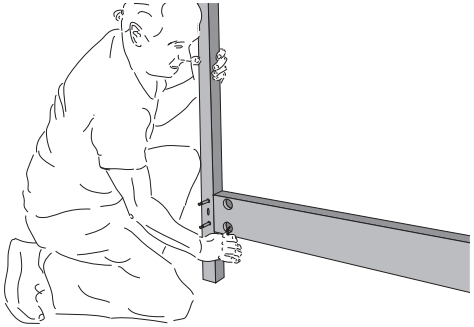

Montieren Sie die Eckpfosten **(5)** an dem Fußteil **(2)**.

6.

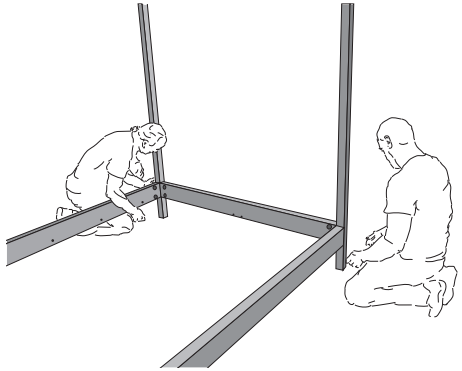

Verbinden Sie nun das Fußteil **(2)** mit den Seiten **(3)**.

7.

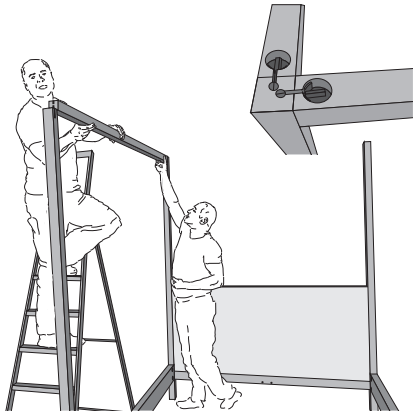

Schieben Sie die oberen Rahmenteile **(6)** zwischen die Eckpfosten **(5)** und montieren diese mit den Rahmenverbindern. Benutzen Sie dafür den Gabelschlüssel.

8.

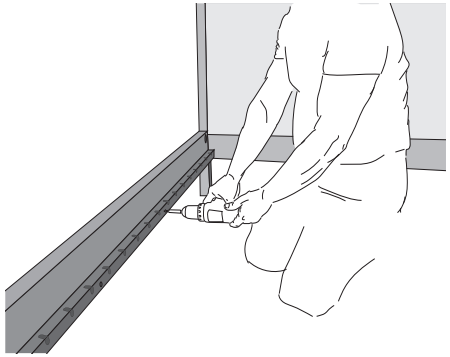

Stecken Sie die seitlichen Auflageleisten **(5)** in die Bohrungen an den Längsseiten **(4)** und sichern Sie diese mit den Spax Schrauben.