# YOMA

ZEITRAUM

## Aufbauanleitung 01/2022

## WERKZEUG:

Innensechskantschlüssel SW4 und SW5 (beiliegend)

Kreuzschlitz-Schraubendreher

8x Mittelwanddübel

12x XS Stahldübel

28x Verbindergehäuse

28x Madenschrauben

1x Senkkopfschrauben (M8x50)

1x Mittelfuß, verstellbar

4x Holzdübel

24x Confirmat Schrauben

**Für Kissen und Plate:**

10x Euroschrauben (6x30)

10x Senkkopfschrauben (M6x20)

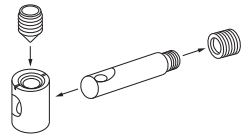

Funktionsvideo:
https://www.youtube.com/watch?v=ioIUTDqtvgE

*Führen Sie den Aufbau des Bettes **auf einer weichen Unterlage (z.B. einer Decke)** aus, um Beschädigungen zu vermeiden.*

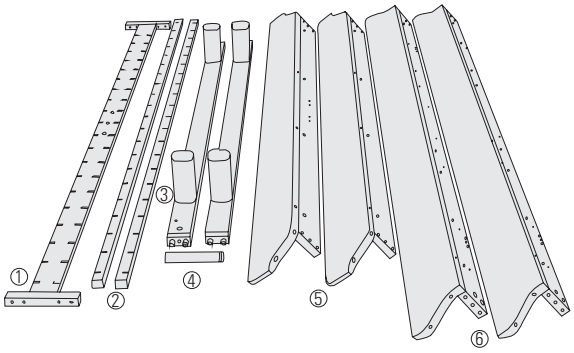


**1** Mittelsteg
**2** seitliche Auflageleisten
**3** Quertraversen
**4** Mittelfuß
**5** Kopf- und Fußteil
**6** Längsseiten

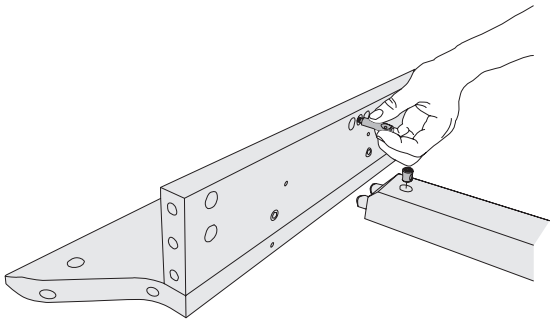

**1.** Drehen Sie die XS Stahldübel an den vier Positionen der Quertraversen in die Länsseiten (**6**) ein, achten Sie hierbei auf die **vertikale Ausrichtung des Dübelloches**. Stecken Sie ebenso die Verbindergehäuse in die Quertraverse (**3**).

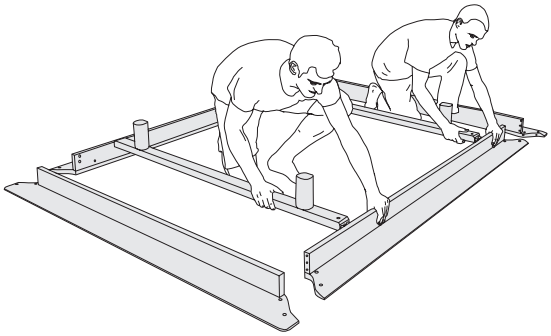

**2.** Stecken Sie die beiden Seitenteile mit den Quertraversen zusammen.

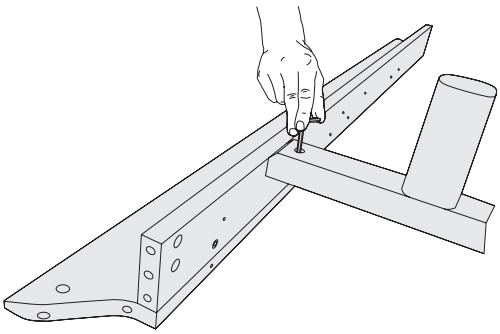

**3.** Fixieren Sie die Traversen mit den Madenschrauben. Ziehen Sie diese noch nicht ganz fest an, um die weitere Montage zu erleichtern.

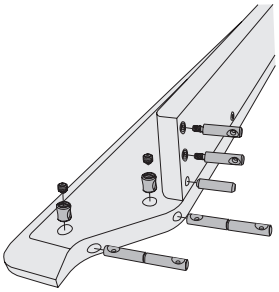

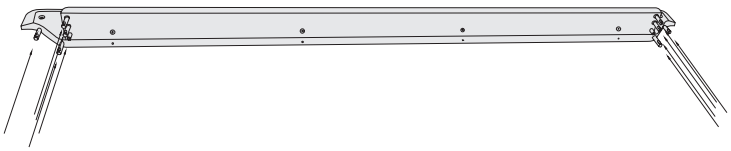

**4.** Am Kopf- und Fußteil (**5**) die Verbindergehäuse einstecken und anschließend den Mittelwanddübel mit der Madenschraube fixiern. Diese nicht ganz fest anziehen. Stecken Sie den Holzdübel in die Bohrung und drehen Sie die XS Stahldübel ein.