# KIN Shelf

ZEITRAUM

**Aufbauanleitung 03/2016**

## WERKZEUG:

Schraubendreher Kreuzschlitz (Gr.2)

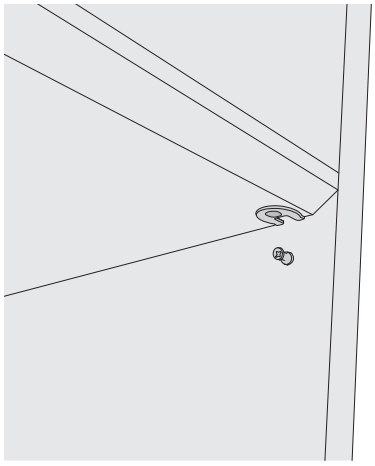

**1.** Stift in Korpuswand eindrehen, dabei die vorgegebende Position des Bodens auf der Zeichnung von ZEITRAUM beachten! Fachboden auf die vier Stifte auflegen bis der Rafix- Verbinder einrastet.

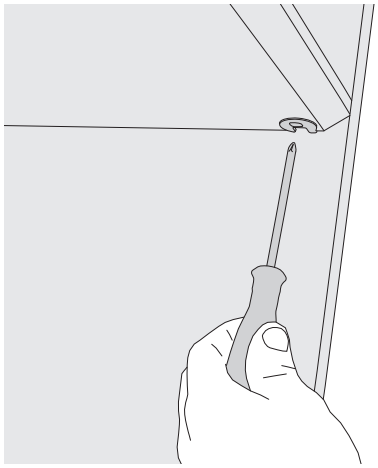

**2.** Anschließend mit Schraubendreher Kreuzschlitz (Gr.2) um eine halbe Umdrehung anziehen ( Tipp: dabei Schraubendreher leicht schräg halten).

# KIN Drawer

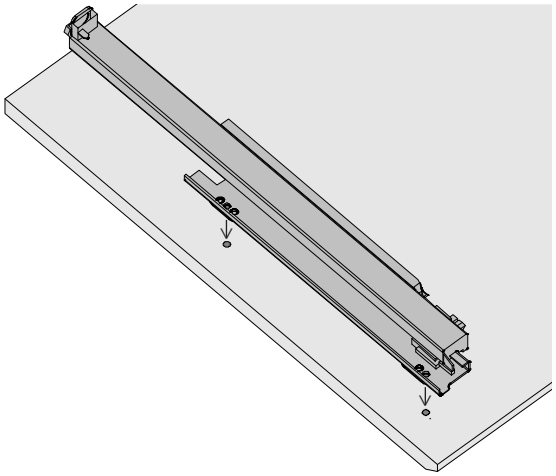

**1.** Schubführungen mit den beigelegten Schrauben auf den bereits fixierten KIN Shelf schrauben. Dabei darauf achten, dass die Schubführung in der hintersten Position angeschraubt wird. Die Seite mit dem größeren Randabstand der Bohrungen ist die Seite, an der die Türen am Korpus angeschlagen sind.

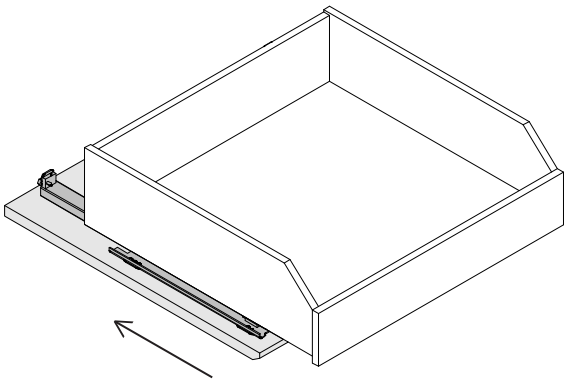

**2.** Die Führung ganz nach Vorne ziehen, die Schublade auf die Führungen setzen und wieder bis zum Anschlag nach hinten schieben bis die Mechanik hörbar in den orangen Aufnahmekästen einrastet.