KUYU DINE

ZEITRAUM

Aufbauanleitung 09/2022

WERKZEUG:

Innensechskantschlüssel (beiliegend)

6x/8x Senkkopfschrauben (M10x30)

18x/24x Senkkopfschrauben (M6x16)

Anzahl der Beschläge abhängig von Tischform: rund (3 Beine), rechteckig und konvex (4 Beine)

*Aufbau des Tisches auf einer **weichen Unterlage (z.B. einer Decke)** durchführen, um Beschädigungen zu vermeiden.*

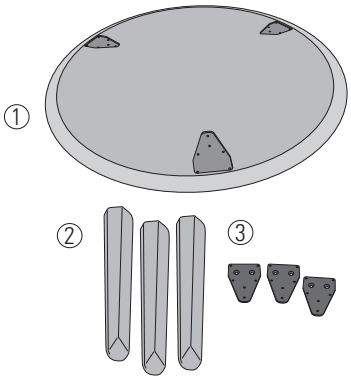

1 Tischplatte
2 Tischbeine (3 oder 4 Stück)
3 Montageplatten (3 oder 4 Stück)

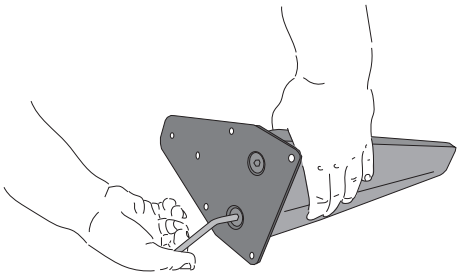

1. Montageplatten **(3)** mit den Senkkopfschrauben (M10) auf die Tischbeine **(2)** schrauben.

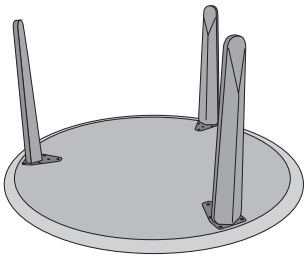

2. Beine auf der Unterseite der Tischplatte **(1)** in die vorgesehenen Ausfräsungen einlegen.

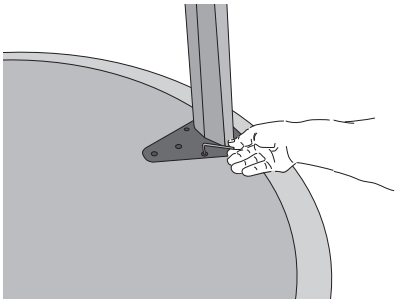

3. Montageplatten mit der Tischplatte verschrauben.

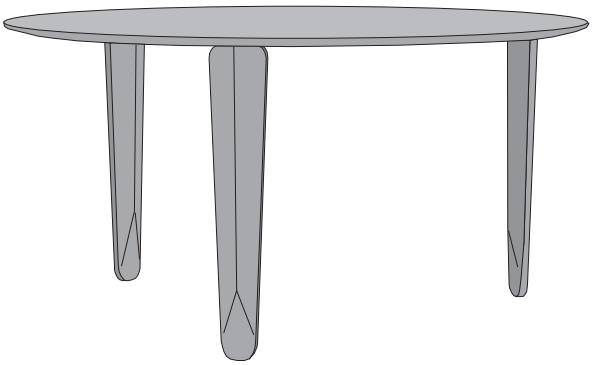

Achtung! Um den Tisch zu verschieben, bitte immer an der Tischplatte anheben.

ZEITRAUM GmbH · Äußere Münchner Str.2 · D-82515 Wolfratshausen · Tel +49 (0)8171 - 418130 · Fax +49 (0)8171 - 418141 · info@zeitraum-moebel.de · www.zeitraum-moebel.de