# RAIL Snack

## Tischplatte größer als 90x90 cm

**ZEITRAUM**

**Aufbauanleitung 07/2022**

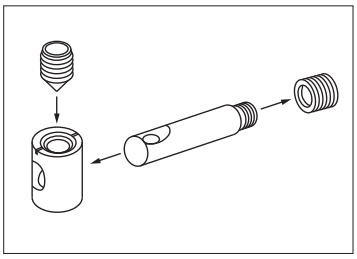

Funktionsvideo:
http://www.scheulenburg-direkt.de/index.php?page=content&coID=11

## WERKZEUG:

Innensechskantschlüssel SW5 (beiliegend)

10x XS Stahldübel (M6)
8x XS Stahldübel (M8)
18x Verbindergehäuse
18x Madenschrauben
8x Zylinderkopfschrauben (M6x50) mit Beilagscheiben

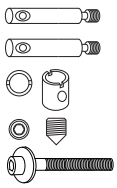

*Führen Sie den Aufbau des Tisches **auf einer weichen Unterlage (z.B. einer Decke)** aus, um Beschädigungen zu vermeiden.*

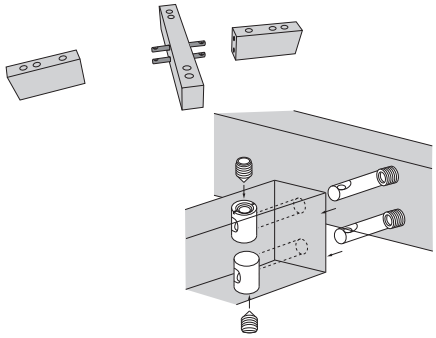

**1.** Das obere kleine Zargenkreuze zusammenbauen: XS Stahldübel (M6) einschrauben, Verbindergehäuse in die Löcher stecken und die Bauteile zusammenschieben.

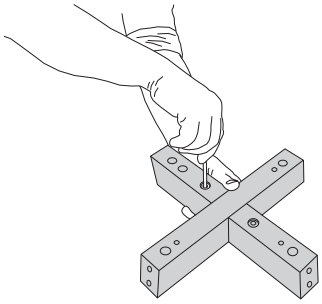

**2.** Die Verbindung mit Madenschrauben fixieren.

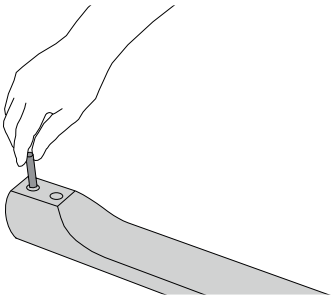

**3.** Die XS Stahldübel (M8) in die Beine eindrehen.

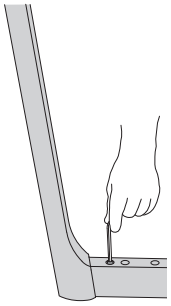

**4.** Das Zargenkreuz auf ein Bein schieben und die Verbindung mit Madenschrauben festziehen.

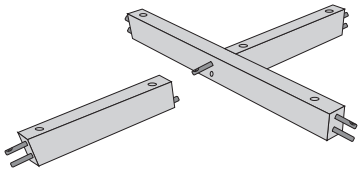

**5.** Für das untere Zargenkreuz die XS Stahldübel (M6) einschrauben und die Verbindergehäuse in die Löcher stecken. Die Teile zusammenstecken und mit Madenschrauben sichern.

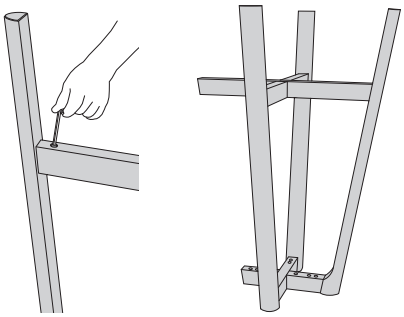

**6.** Das Zargenkreuz mit dem bereits montierten Bein verbinden. Nun die restlichen Beine montieren. Die Montage erfolgt am besten, wenn das Gestell falsch herum positioniert ist.

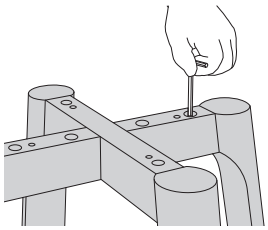

**7.** Das Gestell umdrehen und alle Madenschrauben auf der Oberseite eindrehen.

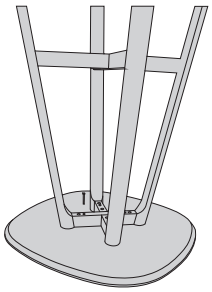

**8.** Das Gestell auf der Tischplatte positionieren. Die Zylinderkopfschrauben mit den Beilagscheiben einführen.

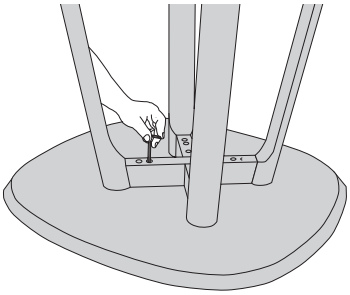

**9.** Die Zylinderkopfschrauben festziehen.

ZEITRAUM GmbH • Äußere Münchner Straße 2 • D-82515 Wolfratshausen • Tel +49 (0) 8171 – 418130 • Fax +49 (0) 8171 – 418141 • info@zeitraum-moebel.de • www.zeitraum-moebel.de