AD HOOK

ZEITRAUM

Aufbauanleitung 05/2023

WERKZEUG
benötigt:
Bohrmaschine, Wasserwaage

beiliegend (für einen AD HOOK):
2x Dübel (Ø 8mm)
2x Spax Schrauben (4,5x50mm)

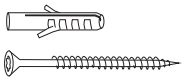

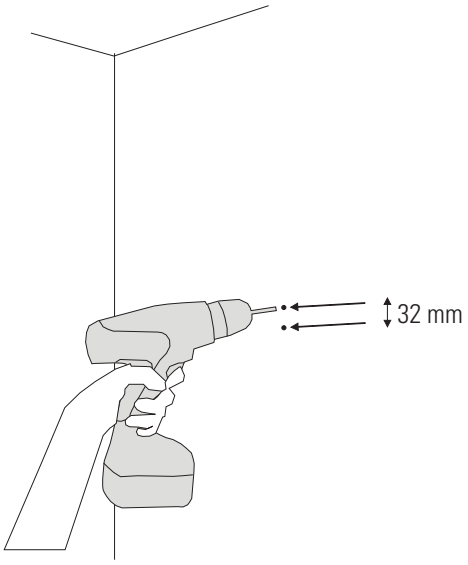

1. Zwei Punkte mit einem vertikalen Abstand von 32mm an der gewünschten Position anzeichnen. An beiden Punkten Löcher bohren. Für die Wandmontage je nach Wandbeschaffenheit die entsprechenden Dübel verwenden. Dübel setzen und die Schrauben eindrehen, bis nur noch ca. 7 mm der Schrauben herausstehen.

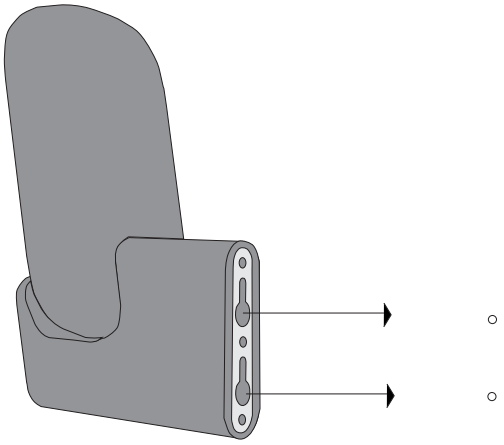

2. Den Haken mit dem Schlüssellochbeschlag auf die Schraubenköpfe setzen. Schrauben evtl. nachjustieren.

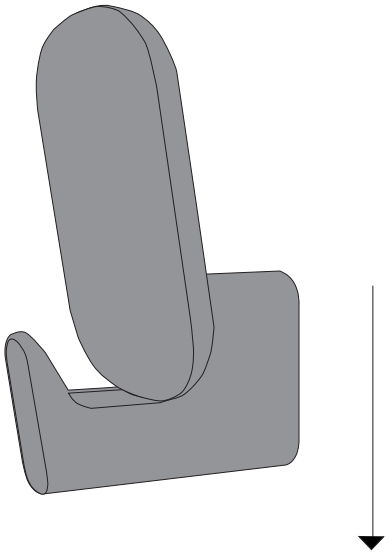

3. Bis zum Anschlag nach unten schieben.

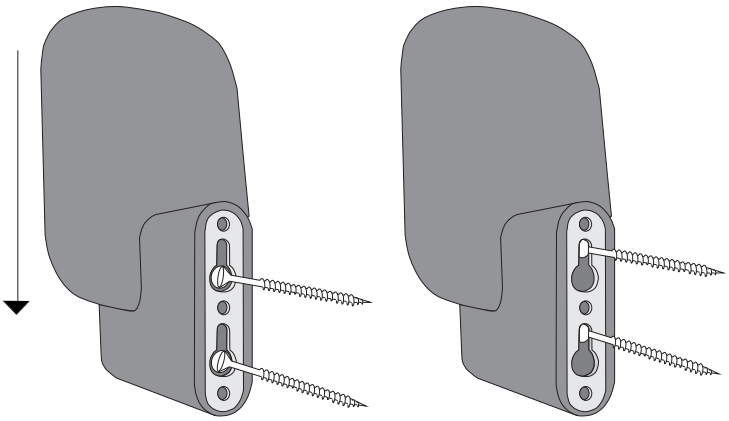

Funktionsweise des Schlüssellochbeschlags

ZEITRAUM GmbH · Äußere Münchner Str.2 · D-82515 Wolfratshausen · Tel +49 (0)8171 - 418130 · Fax +49 (0)8171 - 418141 · info@zeitraum-moebel.de · www.zeitraum-moebel.de